WSA-XIN WSN-XIN

21÷141

Водяной чиллер
WSA-XIN: только охлаждение
WSN-XIN: тепловой насос
Воздушного охлаждения
Внутренняя установка
Производительность от 3,88 до 30,6 кВт

ELFOEnergy Duct Inverter

- ***Сезонная эффективность:*** *Использование DC инверторной технологии регулирования компрессоров, которая позволяет быстро адаптироваться к нагрузке, значительно увеличивает эффективность системы.*
- ***Использование современных технологий:*** *улучшающих производительность холодильных машин: гидрофильное покрытие теплообменника для наилучшей эффективности в любых условиях, электронный трв, оптимизирующий работу холодильного контура, гидравлические комплекты для облегчения подключения, насосы с цифровым инвертором (опционально) и др.*
- ***Компактность:*** *является результатом постоянных исследований и оптимизации устройств, обеспечивающих комфорт.*
- ***Подключение к воздуховоду:*** *благодаря EC вентиляторам с давлением 100 Па, данные блоки легко монтируются в канал воздуховода для подачи и удаления отработанного воздуха через конденсатор*

ErP совместимый (WSN-XIN)

функции и характеристики

Только охлаждение (WSA-XIN) | Тепловой насос (WSN-XIN) | С воздушным охлаждением | Внутренняя установка | R-410A | Герметичный Спиральный | Герметичный Роторный | ELFOControl² | Инвертор DC

Размеры и зоны обслуживания

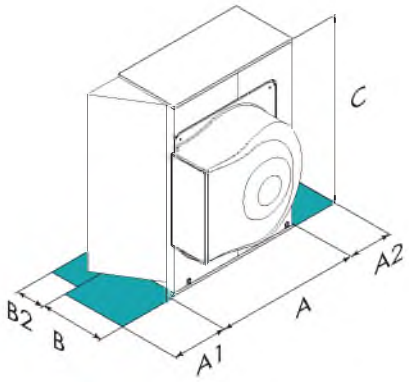

ВНИМАНИЕ! Для бесперебойной работы блока очень важно выдерживать расстояния, показанные зелеными зонами.

Размер – WSA-XIN		21	31	41	51	71	81	91	101	121	131	141
A - Длина	mm	1107	1107	1107	1256	1256	2016	2016	2016	2016	2016	2016
B - Ширина	mm	800	800	800	834	834	1150	1150	1150	1150	1150	1150
C - Высота	mm	988	988	988	1234	1234	1137	1137	1137	1517	1517	1517
A1	mm	400	400	400	400	400	400	400	400	400	400	400
A2	mm	500	500	500	600	600	600	600	600	600	600	600
B2	mm	400	400	400	400	400	400	400	400	400	400	400
Эксплуатационная масса	kg	122	126	134	173	179	246	246	246	309	309	309

Размер – WSN-XIN		21	31	41	51	71	81	91	101	121	131	141
A - Длина	mm	1107	1107	1107	1256	1256	2016	2016	2016	2016	2016	2016
B - Ширина	mm	800	800	800	834	834	1150	1150	1150	1150	1150	1150
C - Высота	mm	988	988	988	1234	1234	1137	1137	1137	1517	1517	1517
A1	mm	400	400	400	400	400	400	400	400	400	400	400
A2	mm	500	500	500	600	600	600	600	600	600	600	600
B2	mm	400	400	400	400	400	400	400	400	400	400	400
Эксплуатационная масса	kg	126	130	138	179	184	261	261	261	319	319	319

Вышеприведенные данные относятся к блоку в стандартном исполнении для указанной конструктивной конфигурации. Для всех других конфигураций - см. в техническом описании.

версии и конфигурации

НАПРЯЖЕНИЕ:

- **400TN** Напряжение 400/3/50 + нейтраль (только разм. 51÷141, Стандартно)
- **230M** Напряжение 230/1/50 (разм. 21÷71)

ГИДРАВЛИЧЕСКАЯ ГРУППА НА ПОТРЕБИТЕЛЯ:

- **HYGU** Гидравлическая группа на потребителя (Стандартно)
- **-** Гидравлическая группа на потребителя: не требуется
- **HYHE** Высокоэффективная гидравлическая группа на стороне потребителя

технические характеристики

Размер – WSA-XIN			21	31	41	51	71	81	91	101	121	131	141
Холодильная мощность (EN14511:2013)	(1)	kW	4,39	5,64	8,01	10,1	13,1	15,5	17,5	19,6	25,3	27,8	30,6
Полная потребляемая мощность (EN14511:2013)	(1)	kW	1,69	2,19	3,07	4,25	5,63	5,50	6,58	8,12	9,54	11,2	13,7
EER (EN 14511:2013)	(1)	-	2,59	2,58	2,61	2,39	2,32	2,82	2,65	2,42	2,65	2,48	2,23
ESEER	(1)	-	3,58	3,37	3,67	3,25	3,35	4,48	4,38	4,36	4,35	3,85	3,58
Холодильные контуры		Nr	1	1	1	1	1	1	1	1	1	1	1
Кол-во компрессоров		Nr	1	1	1	1	1	1	1	1	1	1	1
Тип компрессоров		-	ROTARY INVERTER			SCROLL INVERTER							
Номинальный расход воздуха		l/s	653	1028	1028	2081	1996	2167	2389	2444	3333	3889	4167
Максимальный свободный напор		Pa	100	100	100	100	100	120	120	120	120	120	120
Расход жидкости (сторона потребителя)		l/s	0,20	0,25	0,37	0,47	0,61	0,73	0,82	0,93	1,19	1,32	1,45
Располагаемый напор насоса		kPa	52	46	48	44	44	70	65	60	55	48	38
Номинальное напряжение		V	230/1/50	230/1/50	230/1/50	400/3/50+N	400/3/50+N	400/3/50+N	400/3/50+N	400/3/50+N	400/3/50+N	400/3/50+N	400/3/50+N
Уровень звукового давления	(3)	dB(A)	68	73	74	79	80	79	80	82	83	86	86

Размер – WSN-XIN			21	31	41	51	71	81	91	101	121	131	141
Холодильная мощность (EN14511:2013)	(1)	kW	3,88	5,24	6,11	8,84	11,7	15,5	16,8	19,5	24,0	26,6	29,1
Полная потребляемая мощность (EN14511:2013)	(1)	kW	1,57	2,12	2,40	3,72	4,86	5,85	6,38	8,47	10,2	11,9	14,1
EER (EN 14511:2013)	(1)	-	2,48	2,47	2,54	2,37	2,41	2,65	2,64	2,30	2,35	2,24	2,06
ESEER	(1)	-	3,41	3,25	3,36	3,04	3,30	4,27	4,33	4,12	3,92	3,58	3,43
Тепловая мощность (EN14511:2013)	(2)	kW	5,19	6,54	8,25	11,5	13,8	16,2	18,5	20,4	25,8	28,2	31,5
Полная потребляемая мощность блока (EN14511:2013)	(2)	kW	1,59	2,16	2,72	4,49	5,32	5,37	6,23	7,27	8,85	10,2	12,1
COP (EN 14511:2013)	(2)	-	3,06	3,03	3,03	2,55	2,60	3,02	2,97	2,81	2,92	2,75	2,59
Холодильные контуры		Nr	1	1	1	1	1	1	1	1	1	1	1
Кол-во компрессоров		Nr	1	1	1	1	1	1	1	1	1	1	1
Тип компрессоров		-	ROTARY INVERTER			SCROLL INVERTER							
Номинальный расход воздуха		l/s	653	1028	1028	2056	1996	2222	2306	2444	2778	3056	3172
Максимальный свободный напор		Pa	100	100	100	100	100	120	120	120	120	120	120
Расход жидкости (сторона потребителя)		l/s	0,18	0,25	0,29	0,42	0,55	0,73	0,82	0,92	1,14	1,26	1,38
Располагаемый напор насоса		kPa	54	48	59	51	57	70	67	60	59	51	43
Номинальное напряжение		V	230/1/50	230/1/50	230/1/50	400/3/50+N	400/3/50+N	400/3/50+N	400/3/50+N	400/3/50+N	400/3/50+N	400/3/50+N	400/3/50+N
Уровень звукового давления	(3)	dB(A)	68	73	74	79	80	79	80	82	83	86	86
Директива ErP (Energy Related Products)													
ErP Энергетический класс – СРЕДНИЙ климат - W35		-	A	A	A+	A	A	A+	A+	A	A	A	A+

Примечание

(1) Данные, рассчитанные в соответствии со стандартом EN 14511:2013 относятся к следующим условиям: Температура воды внутреннего теплообменника = 12/7°C; Входящая наружная температура воздуха = 35°C

(2) Данные, рассчитанные в соответствии со стандартом EN 14511:2013 относятся к следующим условиям: Вода во внутреннем теплообменнике = 40/45°C. Температура воздуха во внешнем теплообменнике 7 C.T. /6 (°C) M.T.

(3) Шумовые характеристики соответствует блоку, работающему с полной нагрузкой при номинальных условиях эксплуатации. Уровень звукового давления измерен на расстоянии 1м от наружной поверхности блока, работающего на открытом пространстве. Методика замеров соответствуют нормам UNI EN ISO 9614-2, отвечая требованиям сертификации EUROVENT 8/1. Данные приведены для следующих условий: Температура воды во внутреннем теплообменнике (испарителе) = 12/7°C; Температура внешнего воздуха 35°C

Тепловой насос соответствует европейской директиве ErP (Energy Related Products). Включает делегированную комиссию Регламент (EU) No 811/2013 (номинальная тепловая мощность ≤ 70 кВт при определенных условиях) и делегированная комиссия Регламент (EU) No 813/2013 (номинальная тепловая мощность ≤ 400 кВт при определенных условиях)

аксессуары

- **RAP** Пленум для вытяжного воздуха
- ■ **GMX** Решатка на выбросе (опция)
- ■ **AMRX** Резиновые антивибрационные опоры
- ■ **RCTX** Удаленное управление
- ■ **CMSC2X** Модуль последовательной связи в комплекте с конвертором RS485
- ■ **KG4UPX** Комплект для управления 4-мя блоками в параллели двумя уставками для каждого блока
- ■ **KSAX** 100 литровый бак-разделитель
- ■ **KTFL1X** Комплект гибких шлангов 1" (разм. 21÷71)
- ■ **KTFL2X** Комплект гибких шлангов 1 1/4" (разм. 81÷141)

только WSN-XIN:

- ■ **CMACSX** Модуль горячей бытовой воды
- ■ **ACS300X** 300 литровый бак для горячей бытовой воды (разм. 21÷51)
- ■ **ACS500X** Бак для горячей бытовой воды 500 литров (разм. 21÷101)
- ■ **ACS3SX** 300 литровый бак для горячей бытовой воды с теплообменником для солнечных панелей (разм. 21÷51)
- ■ **ACS5SX** Бак для горячей бытовой воды 500 литров с солнечной панелью (разм. 21÷101)
- ■ **3DHWX** 3-х ходовой клапан для горячей бытовой воды

Условные обозначения

■ Аксессуары, поставляемые отдельно.